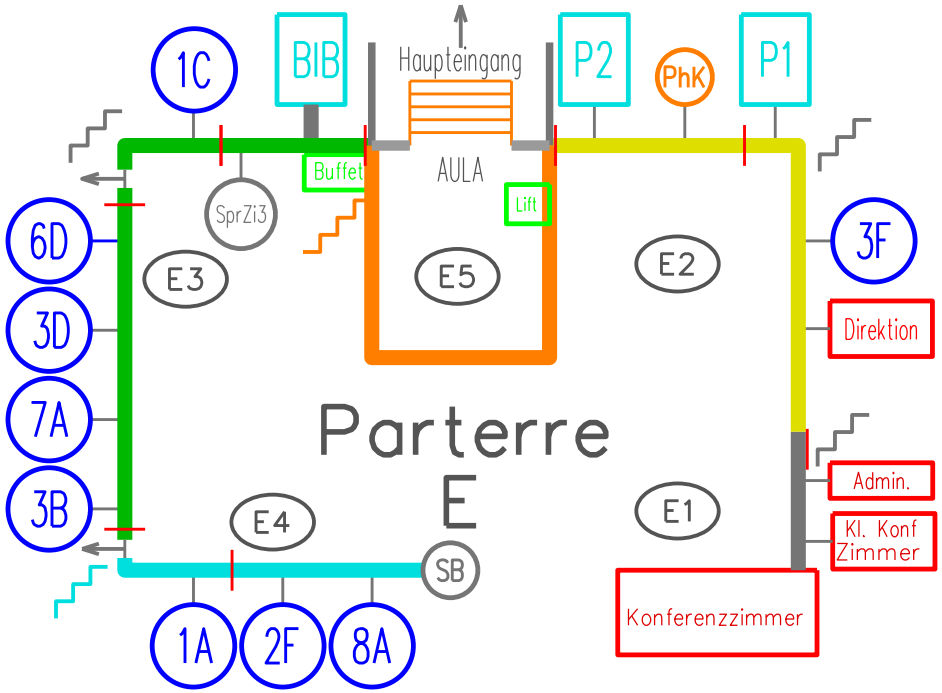

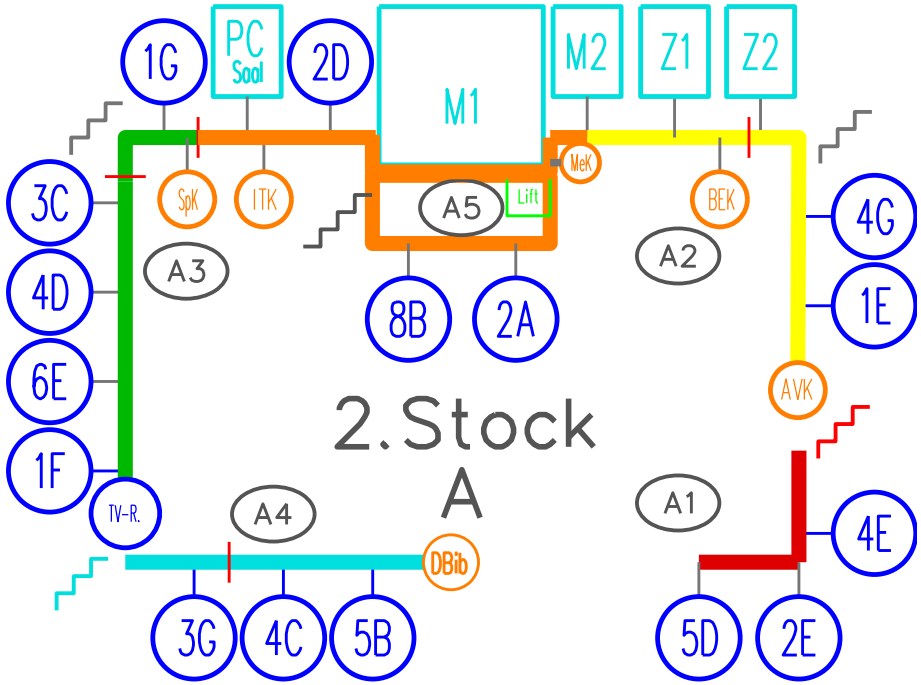

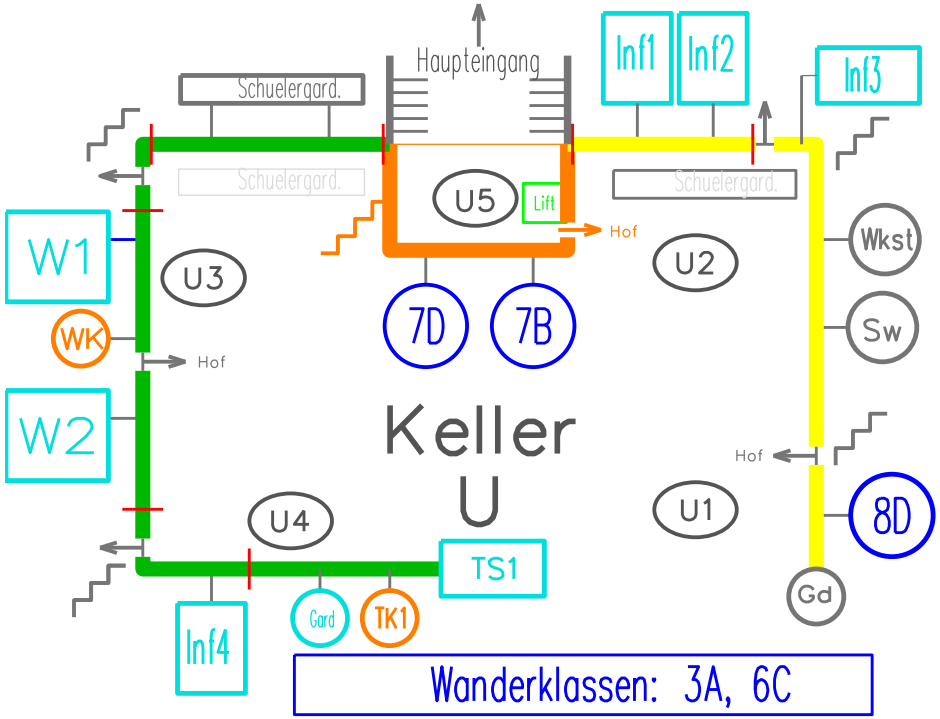

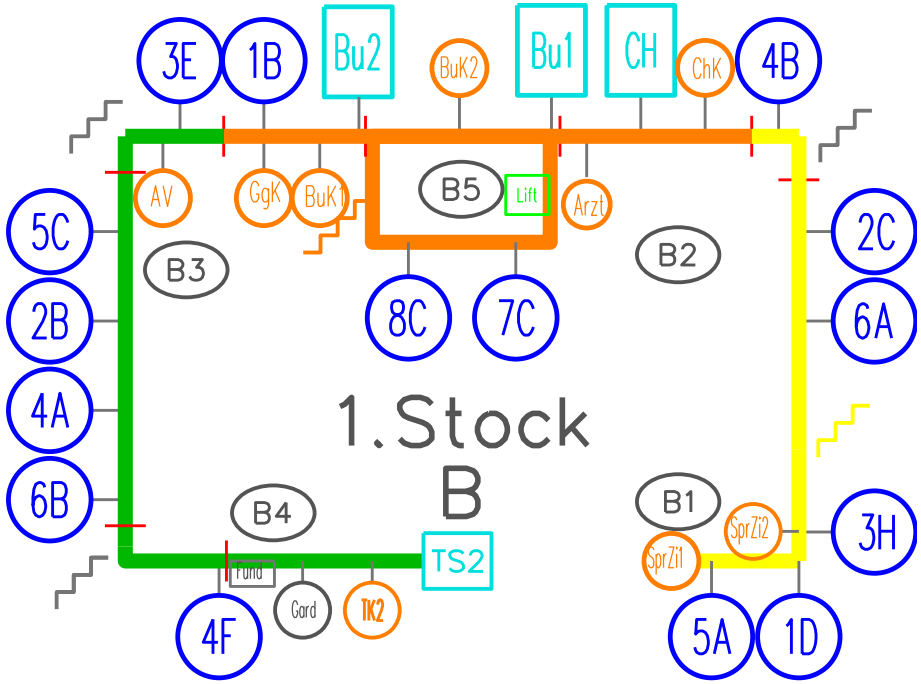

Schuljahr 2013/14

[Nur für akademischen Bereich]