ÜBUNGSBLATT –HAUS

HAUS

Stelle das Objekt in der angegebenen Perspektive dar.

Es besteht aus:
i) einem Quader
ii) einem Dach
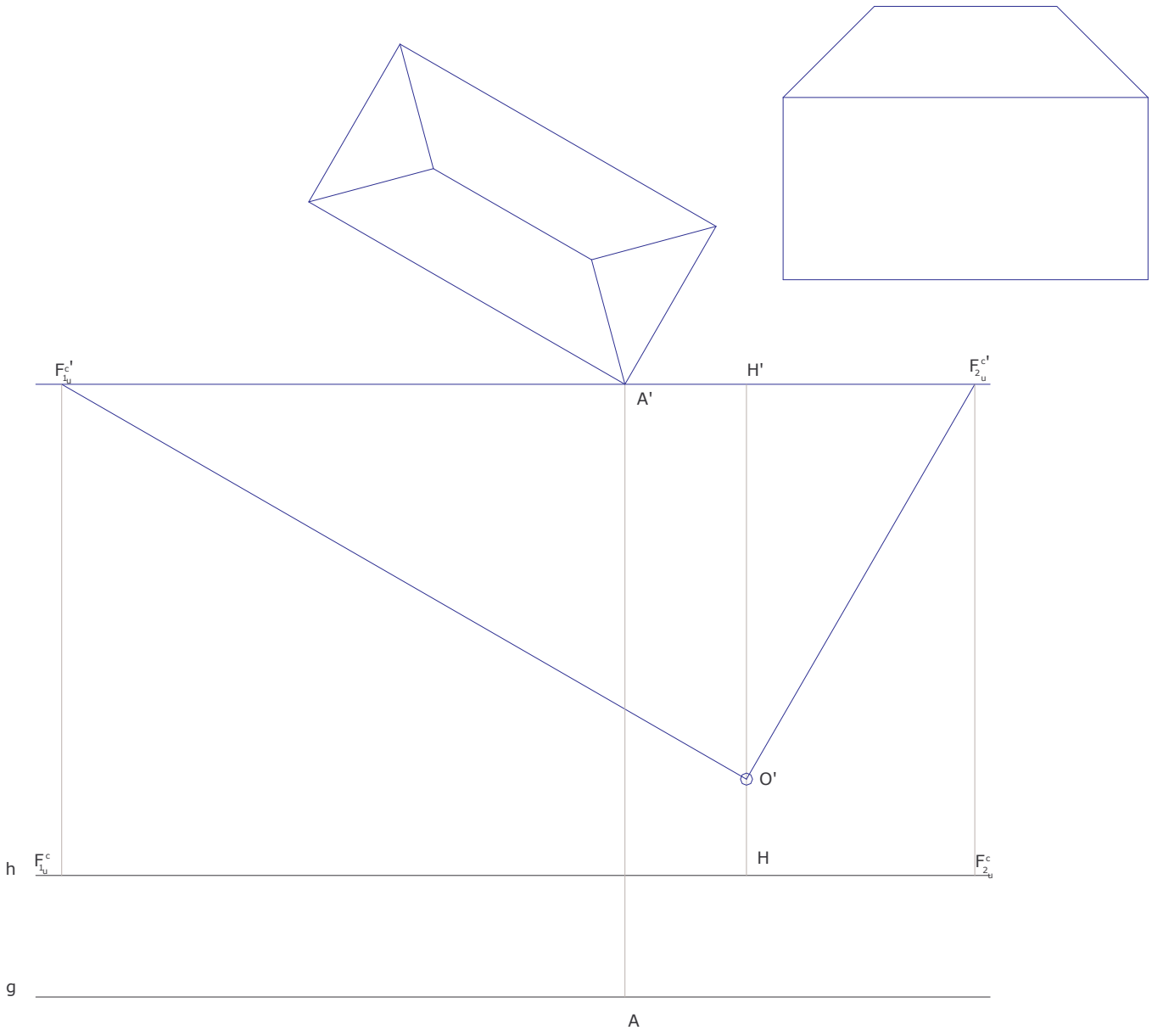
Bestimme insbesondere:
von allen Kanten die Fluchtpunkte (konstruieren und **BESCHRIFTEN**!),